Шкафы электрические жарочные
ЖЭШ1Ц, ЖЭШ1Н, ЖЭШ2Ц, ЖЭШ2Н, ЖЭШ3Ц, ЖЭШ3Н.

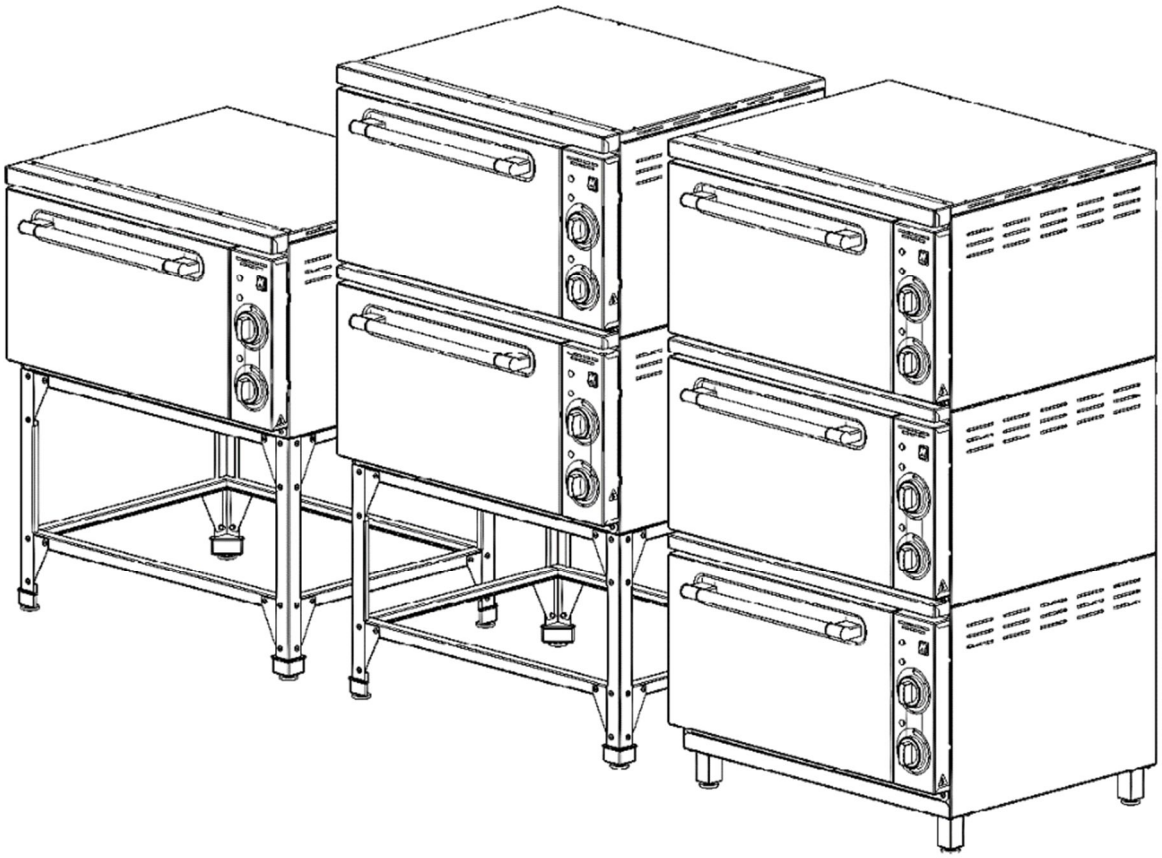

ПАСПОРТ
и руководство по эксплуатации

ООО «Стиллаг»
Санкт-Петербург

1. НАЗНАЧЕНИЕ ИЗДЕЛИЯ

Электрические шкафы относится к разряду профессионального кухонного оборудования и предназначены для приготовления пищи. Пищу можно жарить и тушить на противнях и выпекать различные блюда.

Шкаф изготавливается в климатическом исполнении УХЛ - 4 ГОСТ 15150.

2. ТЕХНИЧЕСКИЕ ХАРАКТЕРИСТИКИ

Таблица 1

Наименование параметра		ЖЭШ1Ц ЖЭШ1Н	ЖЭШ2Ц ЖЭШ2Н	ЖЭШ3Ц ЖЭШ3Н
1.	Номинальная потребляемая мощность, кВт	4,8	9,6	14,4
2.	Номинальное напряжение, В	230/400		
3.	Частота тока, Гц	50		
4.	Максимальная температура шкафа, ^{o}C	270		
5.	Номинальная потребляемая мощность ТЭН-ов жарочного шкафа, кВт	4,8		
6.	Номинальная потребляемая мощность верхнего блока ТЭН-ов, кВт	1,5	2x1,2=2,4	
7.	Номинальная потребляемая мощность нижнего блока ТЭН-ов, кВт	1,5	2x1,2=2,4	
8.	Время разогрева жарочного шкафа до рабочей температуры 270°С, мин, не более	25		
9.	Диапазон регулирования температуры шкафа, °С	(0÷270)±9		
10.	Количество терморегуляторов, шт.	2	4	6
11.	Количество термовыключателей, шт.	1		
12.	Габаритные размеры, мм Длина ширина высота	 840 743 1040	 840 743 1475	 840 743 1475
13.	Внутренние размеры жарочного шкафа, мм ширина глубина высота	 575 535 350		
14.	Масса, кг, не более	50	85	115

ВНИМАНИЕ! Производитель оставляет за собой право вносить в конструкцию изделия изменения, не ухудшающие его эксплуатационные характеристики.

3. КОМПЛЕКТ ПОСТАВКИ

Таблица 2

Наименование	Кол-во, шт.		
	ЖЭШ1Ц ЖЭШ1Н	ЖЭШ2Ц ЖЭШ2Н	ЖЭШ3Ц ЖЭШ3Н
Шкаф жарочный	1	1	1
Подставка	1	1	-
Паспорт	1	1	1
Упаковка	1	1	1
Ручка регулировки	2	4	6
Противень	2	4	6
Кабельный ввод	1	1	1
Опора винтовая	-	-	4

4. УСТРОЙСТВО И ПРИНЦИП РАБОТЫ

Шкафы имеют возможность разборки, что облегчает их транспортировку, в том числе в узких дверных проёмах и коридорах. Регулировка мощности ТЭНов осуществляется установкой ручки терморегулятора. Сигнальные лампы показывают наличие напряжения на ТЭНах.

Жарочный шкаф состоит из металлического каркаса с дверкой, двух групп ТЭНов, расположенных сверху и снизу внутри шкафа, и съемных решеток с направляющими. Нижние ТЭНы закрыты металлическим листом (подом). Для уменьшения потерь тепла корпус шкафа обернут теплоизоляцией и алюминиевой фольгой.

Решетки боковые с направляющими предназначены для установки противней на желаемом уровне. С правой стороны на панели управления расположены: два переключателя, термоограничитель, сигнальные лампы.

Терморегуляторы служат для раздельного включения каждой (верхней и нижней) группы ТЭНов и для регулирования интенсивности их нагревания.

Включение секции жарочного шкафа производится переключением выключателя в положении 1. Регулирование нагрева производится поворотом ручки терморегулятора. Отключение ТЭНа производится установкой ручки переключателя в положение «0». Отключение секции шкафа (2х тенов) осуществляется переключением выключателя на панели управления в положение 0.

Аварийный термоограничитель служит для отключения шкафа в случае выхода из строя регулировочного терморегулятора, то есть превышения температуры шкафа свыше 350°С во избежание выхода из строя (перегрева) ТЭНов.

Для восстановления работы шкафа необходимо выявить и устранить причину срабатывания аварийного термоограничителя и нажать на две его черные кнопки. Аварийный термоограничитель расположен за панелью управления. Для доступа к нему необходимо отвернуть два винта и снять панель управления.

Сигнальные лампы показывают наличие напряжения на ТЭНах и при достижении заданной температуры погаснут, сигнализируя о готовности духовки к работе.

5. МЕРЫ БЕЗОПАСНОСТИ

По способу защиты человека от поражения электрическим током плита относится к 1 классу по ГОСТ 12.2.007.0-75.

К обслуживанию шкафа допускаются лица, прошедшие технический минимум по эксплуатации оборудования.

При работе со шкафом соблюдайте следующие правила безопасности:

- во избежание ожогов будьте осторожны при перемещении посуды, не допускайте проливания на горячую поверхность жира и других жидкостей;

- перед санитарной обработкой переключатели шкафа установите в положение «О» и отключите шкаф от сети;
- при обнаружении неисправностей вызовите электрика;
- включайте шкаф только после устранения неисправностей.

Категорически запрещается:

- производить чистку и устранять неисправности при работе шкафа;
- искусственно охлаждать поверхности водой либо другими жидкостями;
- держать включенными на полной мощности электрошкафы;
- работа без заземления;
- работа без внешней защиты.

6. ИНСТРУКЦИЯ ПО МОНТАЖУ И ПУСКУ ИЗДЕЛИЯ

Требования к месту размещения шкафа

- помещение должно быть сухим, чистым, и оборудовано проточно-вытяжной вентиляцией;
- расстояние до ближайших легко-воспламеняющихся материалов должно быть не менее 1 м;
- при установке шкафа необходимо учитывать удобства его обслуживания слесарем ремонтной службы.

Указание мер безопасности

- доставку шкафа на место монтажа и монтаж плиты следует производить с соблюдением всех правил такелажных работ, кантовать изделие запрещается.
- распаковка, установка и наладка шкафа производится специалистами по монтажу и ремонту торгово-технологического оборудования.
- подключение шкафа к электросети должно выполняться квалифицированным специалистом-электриком с соблюдением действующих правил и норм, а также правил безопасности.

Подготовка шкафа к монтажу:

- перед распаковкой плиту необходимо выдержать в помещении с температурой 18...25°С в течение не менее 7 час.
- после распаковки шкафа произвести технический осмотр:
- проверить комплектность;
- убедиться в отсутствии механических повреждений изделия.

Монтаж шкафа

- собрать подставку, если она входит в комплект по взрыв схеме (рисунок 5)
- снять защитную пленку с деталей.
- установить на предусмотренное место в помещении.
- с помощью регулируемых опор придать плите горизонтальное положение.
- установить кабельный ввод в отверстие задней стенки плиты.
- произвести подсоединение питающего кабеля от распределительного щита через автоматический выключатель к клеммнику, согласно схеме монтажной (Рисунок 4). Для этого необходимо снять панель управления духовым шкафом, клеммник расположен за ней.
- Подключение шкафа к сети производить медным проводом с сечением не менее 4 мм^2.

- Подключение шкафа к электросети выполняется посредством постоянной подводки при помощи заземляющего зажима.
- Выключатель должен обеспечивать гарантированное отключение всех полюсов от сети питания. Ток нагрузки выключателя - 40 А.
- Произвести заземление корпуса плиты через шпильку заземления, расположенную на боковой стенке рядом с клеммником, в соответствии с действующими правилами устройства электроустановок.
- Сопротивление между зажимами заземляющих проводов и любыми нетоковедущими металлическими частями плиты не должно превышать 0,1 Ом.
- Монтаж и подключение должны быть произведены так, чтобы после завершения работ по монтажу и подключению, доступ к токоподводящим частям без употребления инструмента, был невозможен.

Пуск шкафа

- Во время первого пуска в эксплуатацию уполномоченный специалист должен проверить следующее:
- Работу ТЭНов шкафа;
- Работу сигнальных ламп;
- Выключение ТЭНов;

Сдача в эксплуатацию смонтированного изделия оформляется актом по установленной форме, который подписывается представителями ремонтно-монтажной организации и администрацией предприятия общественного питания. Средний срок службы плиты 12 лет

7. ПОДГОТОВКА К РАБОТЕ

Работу проводить в следующем порядке:

- проверить целостность и надежность заземления плиты и конфорок;
- установить ручкой терморегулятора необходимую температуру, предусмотренную технологическим процессом, приготовления конкретного продукта.
- регулировку мощности осуществлять вращением ручек переключателей;
- по окончании работы установить ручки переключателя в положение «0»;
- отключить плиту от сети.

ВНИМАНИЕ! ДЛЯ ИЗДЕЛИЙ ИЗ УГЛЕРОДИСТОЙ СТАЛИ.

Перед началом эксплуатации шкафа необходимо:

- удалить консервацию с мыльным раствором с противней, духовки и задней части дверцы, протереть насухо;
- противни, внутреннюю поверхность духовки и внутреннюю стенку дверцы, предварительно обработанные нерафинированным маслом, прокалить в жарочном шкафу в течение одного часа при температуре 100 - 150°С.

В результате процесса подготовки к эксплуатации, создается защитный слой, который препятствует коррозии и обладает антипригарными свойствами. При появлении пятен ржавчины на изделии в процессе эксплуатации, процедуру прокаливания необходимо повторить.

8. ПОРЯДОК РАБОТЫ

Приготовление пищи в жарочном шкафу

Перед приготовлением пищи духовку необходимо прогреть до нужной температуры приготовления конкретного продукта. Управление температурой в жарочном шкафу осуществляется отдельной регулировкой температуры верхнего и нижнего ТЭНов, путём плавного

поворота ручки регулятора по часовой стрелке. Температура устанавливается согласно технологии приготовления конкретного блюда.

9. ЭКСПЛУАТАЦИЯ И УХОД

1. Запрещается нагревание изделия (противень, пекарский лист) в холостую (исключение – подготовка к эксплуатации).
2. Избегайте резкого перепада температуры во время эксплуатации (противень, пекарский лист). Рекомендуется использовать постепенный нагрев.
3. Запрещается искусственно охлаждать водой нагреваемые поверхности (внутреннюю поверхность духового шкафа, противни и пекарские листы).
4. Хранить изделия из металла (противень, пекарский лист) необходимо в сухом, вентилируемом месте.

ВНИМАНИЕ!!! При эксплуатации изделия, на поверхностях подверженных воздействию высокой температуры, возможно появление пятен или изменение цвета. Помните, что появление пятен или незначительное окрашивание в процессе эксплуатации не является производственным браком.

ВНИМАНИЕ!!! Во избежание получения ожогов рекомендуется использовать средства индивидуальной защиты, такие как прихватки или специальные рукавицы.

10. ТЕХНИЧЕСКОЕ ОБСЛУЖИВАНИЕ

Очистка электрошкафа выполняется ежедневно в следующем порядке:

- Прибор необходимо обесточить и подождать до полного охлаждения;
- Поверхности шкафа очищаются с применением мокрой тряпки, смоченной в теплой воде или моющем растворе.;
- Перед повторной эксплуатацией поверхности электрошкафа необходимо тщательно осушить.
- Периодически, раз в два года, необходимо провести испытание и осмотр электрошкафа.

ВНИМАНИЕ!

- **Не допускается очистка электрошкафа водяной струей или с применением моющей машины под высоким давлением;**
- **Внутреннюю часть духовки ни в коем случае нельзя поливать водой;**
- **Во время очистки электрошкафа не допускается применение проволочных губок, проволочных щеток или других абразивных приспособлений.**

11. ВОЗМОЖНЫЕ НЕИСПРАВНОСТИ И МЕТОДЫ ИХ УСТРАНЕНИЯ

Все неисправности, вызывающие отказы, устраняются только специалистами.

Таблица 3

Наименование неисправности	Вероятная причина	Методы устранения
Жарочный шкаф не нагревается, терморегуляторы включены, лампы не горят.	Отсутствует напряжение в сети. Ослабло крепление проводов на вводных клеммах блока. Не исправны терморегулятор. Сработал аварийный термоограничитель.	Подать напряжение. Закрепить провода на вводных клеммных блоках. Заменить неисправные детали. Включить аварийный термоограничитель.
Жарочный шкаф нагревается слабо.	Не исправен один из терморегуляторов. Не исправны ТЭН-ы.	Заменить терморегулятор. Заменить ТЭН-ы.
При включении не горит одна или все сигнальные лампы.	Не исправны лампы. Обрыв в проводах подачи напряжения на лампы.	Заменить лампы. Устранить обрыв проводов.
Неплотное прилегание дверцы жарочного шкафа.	Износились прокладки.	Заменить прокладки.

12. ГАРАНТИИ ИЗГОТОВИТЕЛЯ

Гарантийный срок эксплуатации шкафа - 1 год со дня ввода в эксплуатацию.

Гарантийный срок хранения 1 год со дня изготовления.

В течение гарантийного срока предприятие-изготовитель гарантирует безвозмездное устранение выявленных дефектов изготовления и замену вышедших из строя составных частей шкафа, произошедших не по вине потребителя, при соблюдении потребителем условий транспортирования, хранения и эксплуатации изделия.

Гарантия не распространяется на случаи, когда шкаф вышел из строя по вине потребителя в результате несоблюдения требований, указанных в паспорте и руководстве по эксплуатации.

Время нахождения шкафа в ремонте в гарантийный срок не включается.

В случае невозможности устранения на месте выявленных дефектов предприятие-изготовитель обязуется заменить дефектный шкаф.

Все детали, узлы и комплектующие изделия, вышедшие из строя в период гарантийного срока эксплуатации, должны быть возвращены заводу-изготовителю плиты для детального анализа причин выхода из строя и своевременного принятия мер для их исключения.

Рекламация рассматривается только в случае поступления отказавшего узла, детали или комплектующего изделия с указанием номера шкафа, срока изготовления и установки, копии договора с обслуживающей специализированной организацией, имеющей лицензию и копии удостоверения механика, обслуживающего шкаф.

Рекламации предприятию-изготовителю предъявляются потребителем в порядке и сроки, предусмотренные Федеральным законом «О защите прав потребителей» от 09.01.1996 г. с изменениями и дополнениями от 17.12.1999 г. и 30.12.2001 г., Гражданским кодексом РФ (части первая, вторая, третья) с изменениями и дополнениями от 20.02.1996 г. и 24.10.1997 г., 08.07.1999 г., 17.12.1999 г., 16.04.2001 г., 15.05.2001 г., 26.11.2001 г., 21.03.2002 г., а также Постановлением Правительства РФ от 19.01.1998 г. № 55 «Об утверждении правил продажи отдельных видов товаров, перечня товаров длительного пользования, на которые не распространяются требования покупателя о безвозмездном предоставлении ему на период ремонта или замены аналогичного товара, и перечня непродовольственных товаров надлежащего качества, не подлежащих возврату

или обмену на аналогичный товар других размеров, формы, габарита, фасона, расцветки или комплектации» с изменениями и дополнениями от 06.02.2002 г.

13. УСЛОВИЯ ТРАНСПОРТИРОВАНИЯ И ХРАНЕНИЯ

Хранение шкафа должно осуществляется в транспортной таре предприятия – изготовителя по группе условий хранения 4 ГОСТ 15150 при температуре окружающего воздуха не ниже минус 35°С.

Срок хранения не более 12 месяцев.

При сроке хранения свыше 12 месяцев владелец плиты обязан произвести переконсервацию изделия по ГОСТ 9.014.

Упакованный шкаф следует транспортировать железнодорожным, речным, автомобильным транспортом в соответствии с действующими правилами перевозок на этих видах транспорта. Морской и другие виды транспорта применяются по особому соглашению.

Условия транспортирования в частности воздействия климатических факторов – группа 8 по ГОСТ 15150, в части воздействия механических факторов – С по ГОСТ 23170.

Погрузка и разгрузка шкафа из транспортных средств должна производится осторожно не допуская ударов и толчков

Рисунок 1.1 Схема электрическая ЖЭШ1Ц, ЖЭШ1Н (исполнение 1).

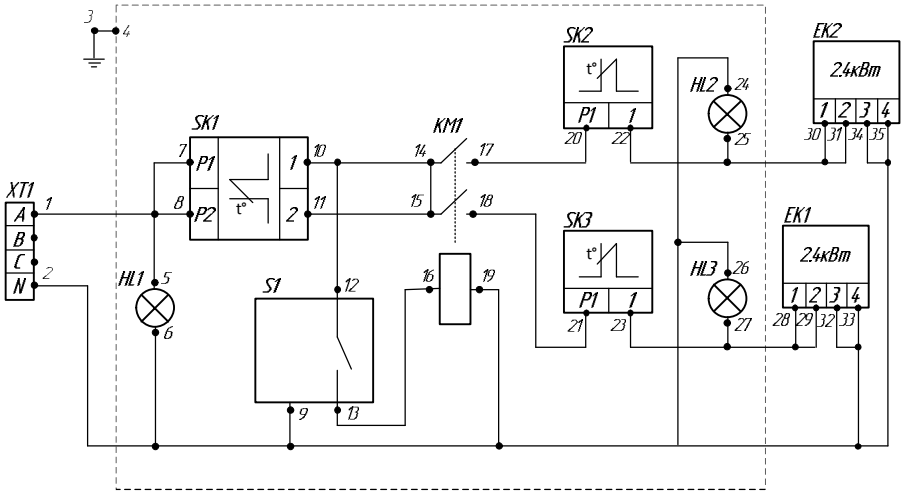

Таблица 4.1

Поз. обозн.	Наименование	Кол.	Примечания
EK1, EK2	ТЭН	2	Рн=2,4 кВт
HL1… HL3	Индикатор питания	3	
KM1	Контактор 25А	1	
S1	Переключатель	1	
SK1	Термоограничитель двухполюсной	1	Т= 350°С
SK2, SK3	Терморегулятор HU-30-A	2	
XT1	Колодка карболитовая	1	

Рисунок 1.2 Схема электрическая ЖЭШ1Ц, ЖЭШ1Н (исполнение 2).

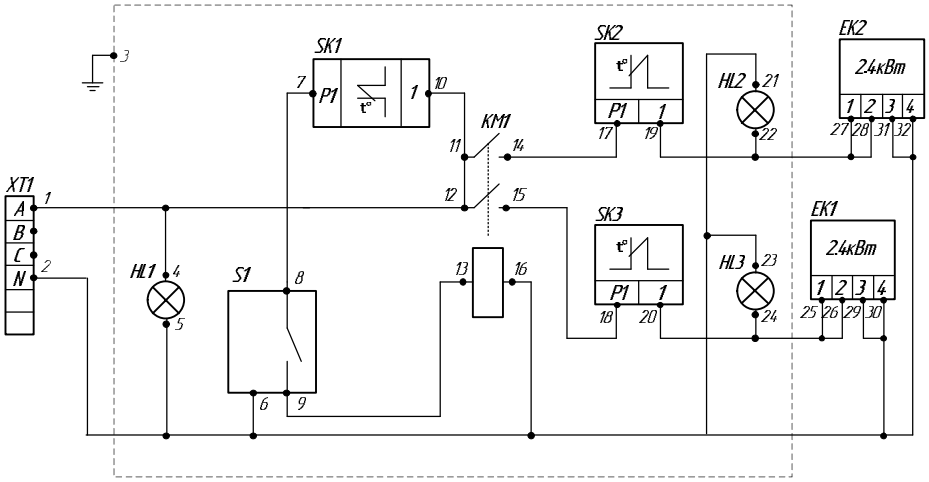

Таблица 4.2

Поз. обозн.	Наименование	Кол.	Примечания
EK1, EK2	ТЭН	2	Рн=2,4 кВт
HL1… HL3	Индикатор питания	3	
KM1	Контактор, 25А	1	
S1	Выключатель	1	
SK1	Термоограничитель однополюсной	1	Т= 350°С
SK2, SK3	Терморегулятор HU-30-A	2	
XT1	Колодка карболитовая	1	

Рисунок 2.1. Схема электрическая ЖЭШ2Ц, ЖЭШ2Н (исполнение 1).

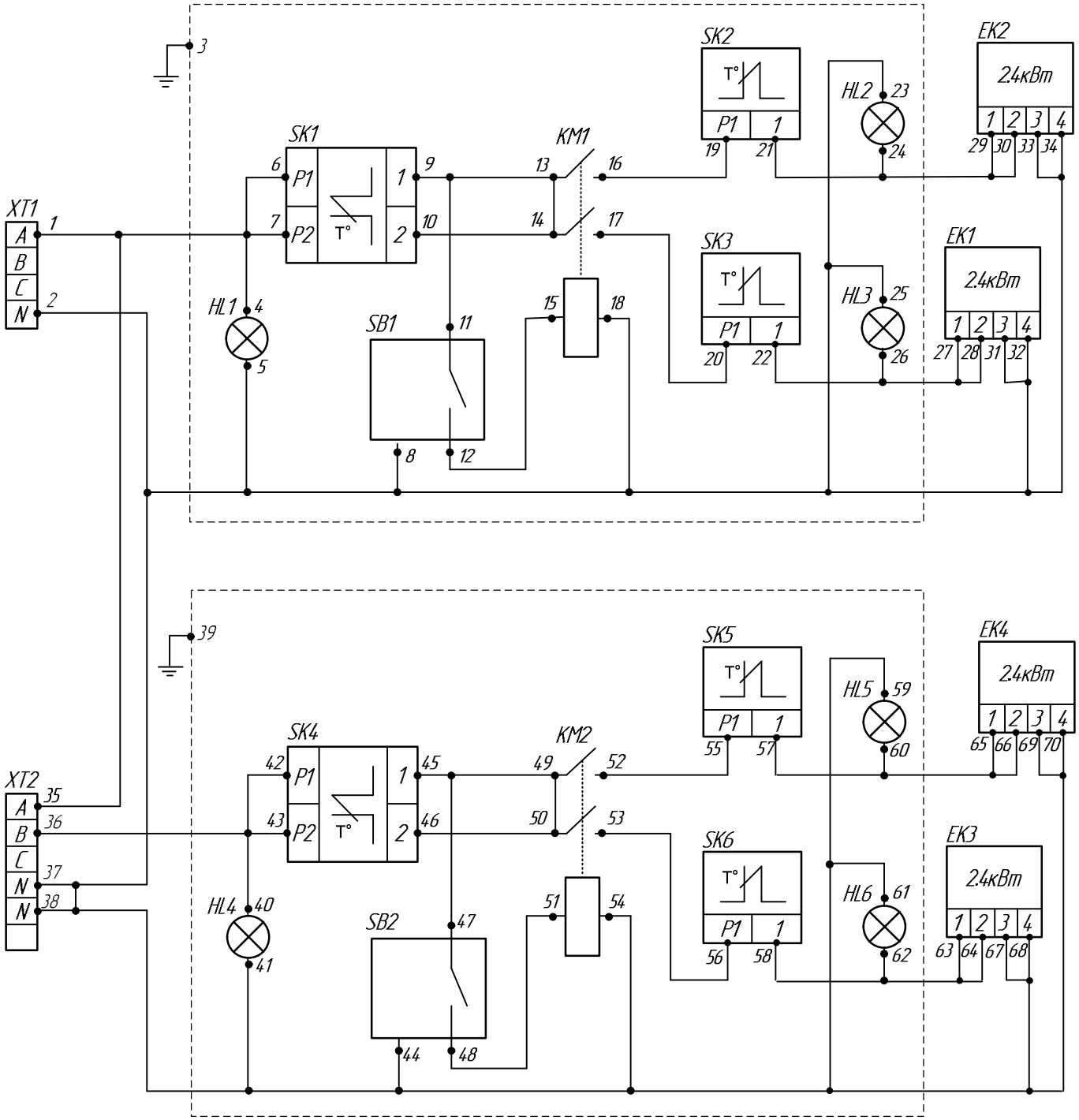

Таблица 5.1

Поз. обозн.	Наименование	Кол.	Примечания
EK1….EK4	ТЭН	4	Рн=2,4 кВт
KM1, KM2	Контактор, 25А	2	
SB,SB2	Переключатель	2	
HL1….HL6	Индикатор питания	6	
SK2, SK3, SK5, SK6	Терморегулятор HU-30-A	4	
SK1, SK4	Термоограничитель двухполюсной	2	T= 350°C
XT1, XT2	Колодка карболитовая	2	

Рисунок 2.2 Схема электрическая ЖЭШ2Ц, ЖЭШ2Н (исполнение 2).

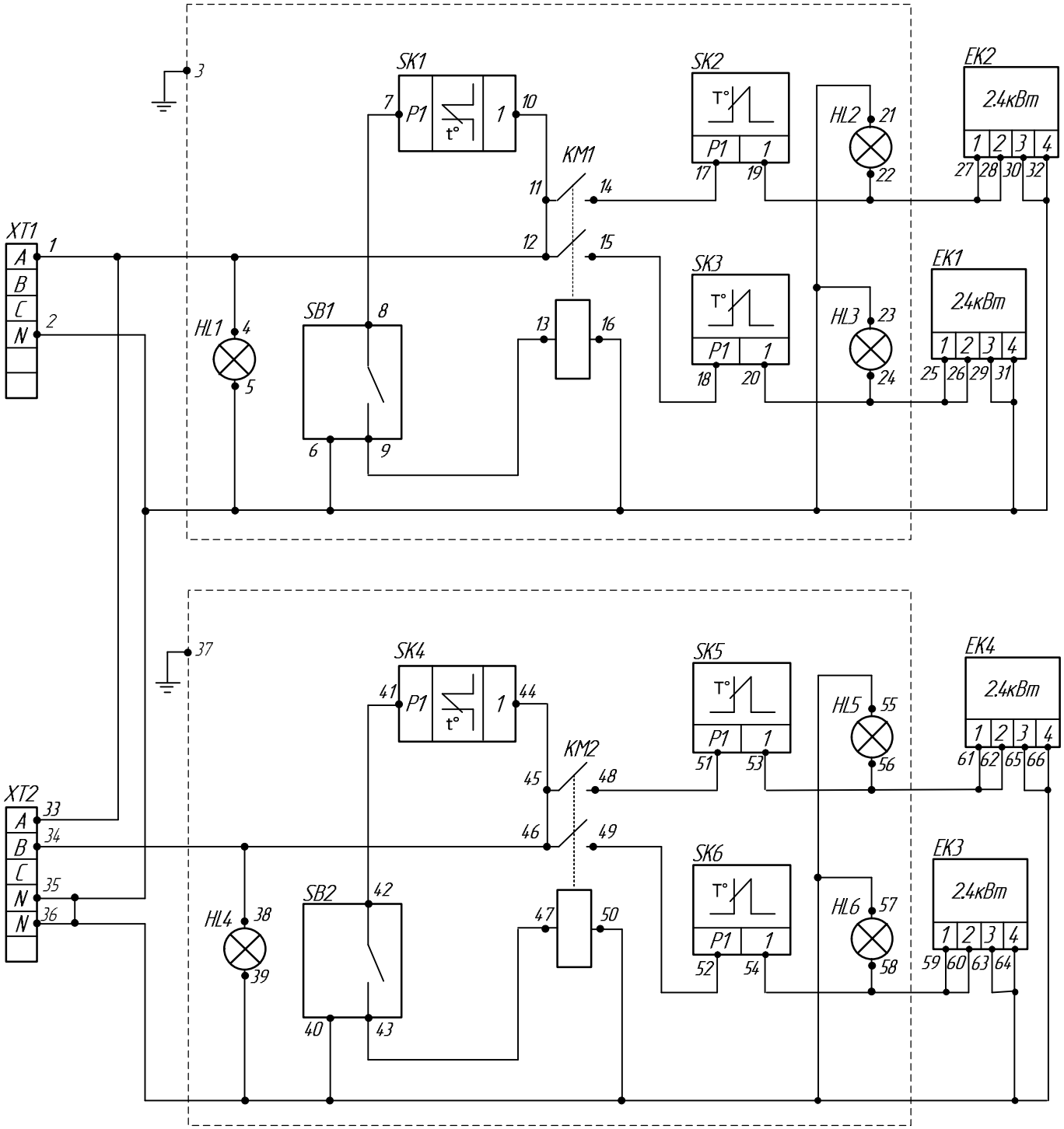

Таблица 5.2

Поз. обозн.	Наименование	Кол.	Примечания
EK1…EK4	ТЭН	4	Рн=2,4 кВт
KM1, KM2	Контактор, 25А	2	
SB1, SB2	Переключатель	2	
HL1….HL6	Индикатор питания	6	
SK2, SK3, SK5, SK6,	Терморегулятор HU-30-A	4	
SK1, SK4	Термоограничитель однополюсной	2	T= 350°C
XT1, XT2	Колодка карболитовая	2	

Рисунок 3.1 Схема электрическая ЖЭШ3Ц, ЖЭШ3Н (исполнение 1).

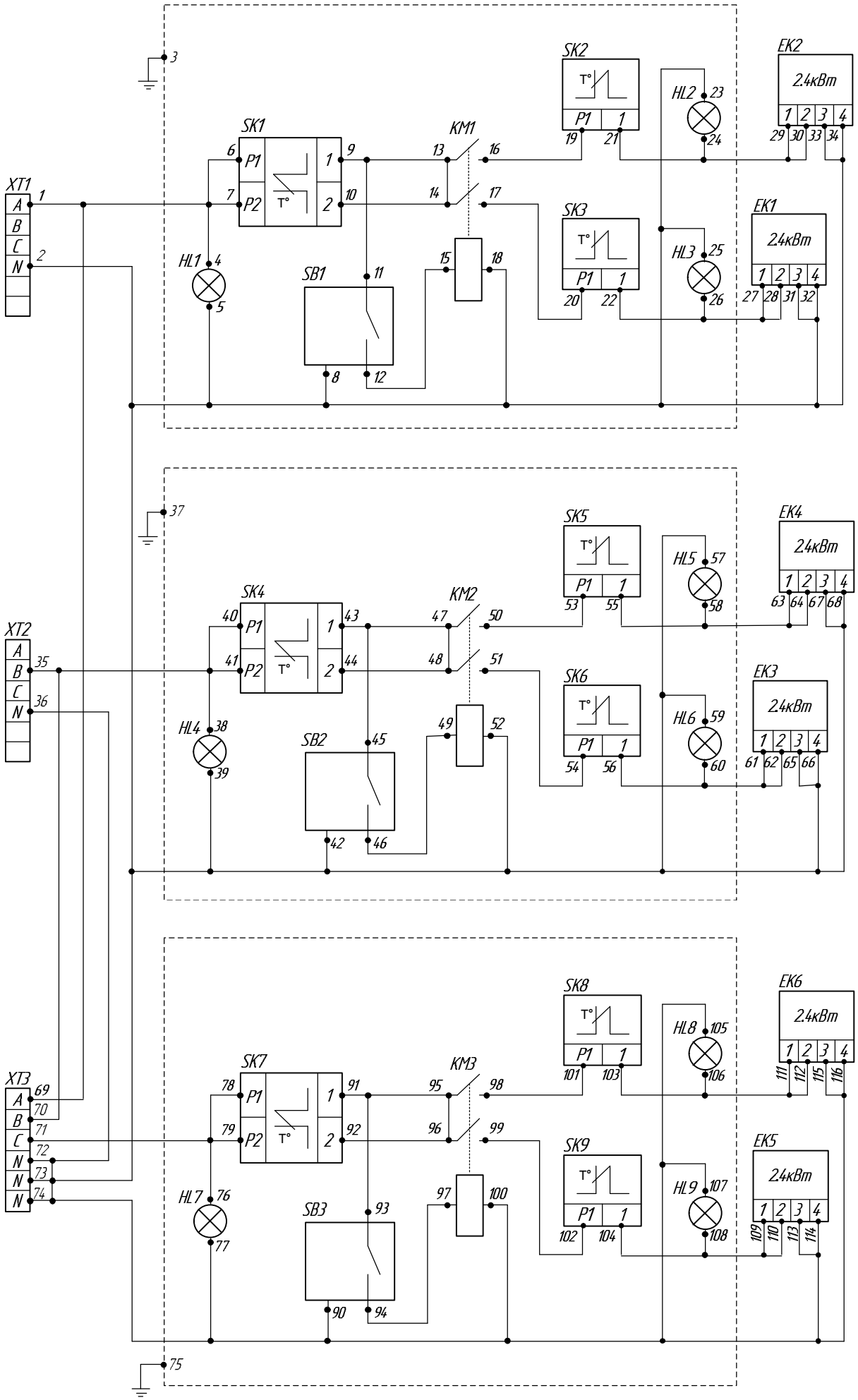

Таблица 6.1

Поз. обозн.	Наименование	Кол.	Примечания
EK1….EK6	ТЭН	6	Рн=2,4 кВт
KM1…KM3	Контактор, 25А	3	
SB1…SB3	Переключатель	3	
HL1….HL9	Индикатор питания	9	
SK2, SK3, SK5, SK6, SK8, SK9	Терморегулятор HU-30-A	6	
SK1, SK4, SK7	Термоограничитель двухполюсной	3	T= 350°C
XT1…XT3	Колодка карболитовая	3	

Рисунок 3.2 Схема электрическая ЖЭШ3Ц, ЖЭШ3Н (исполнение 2).

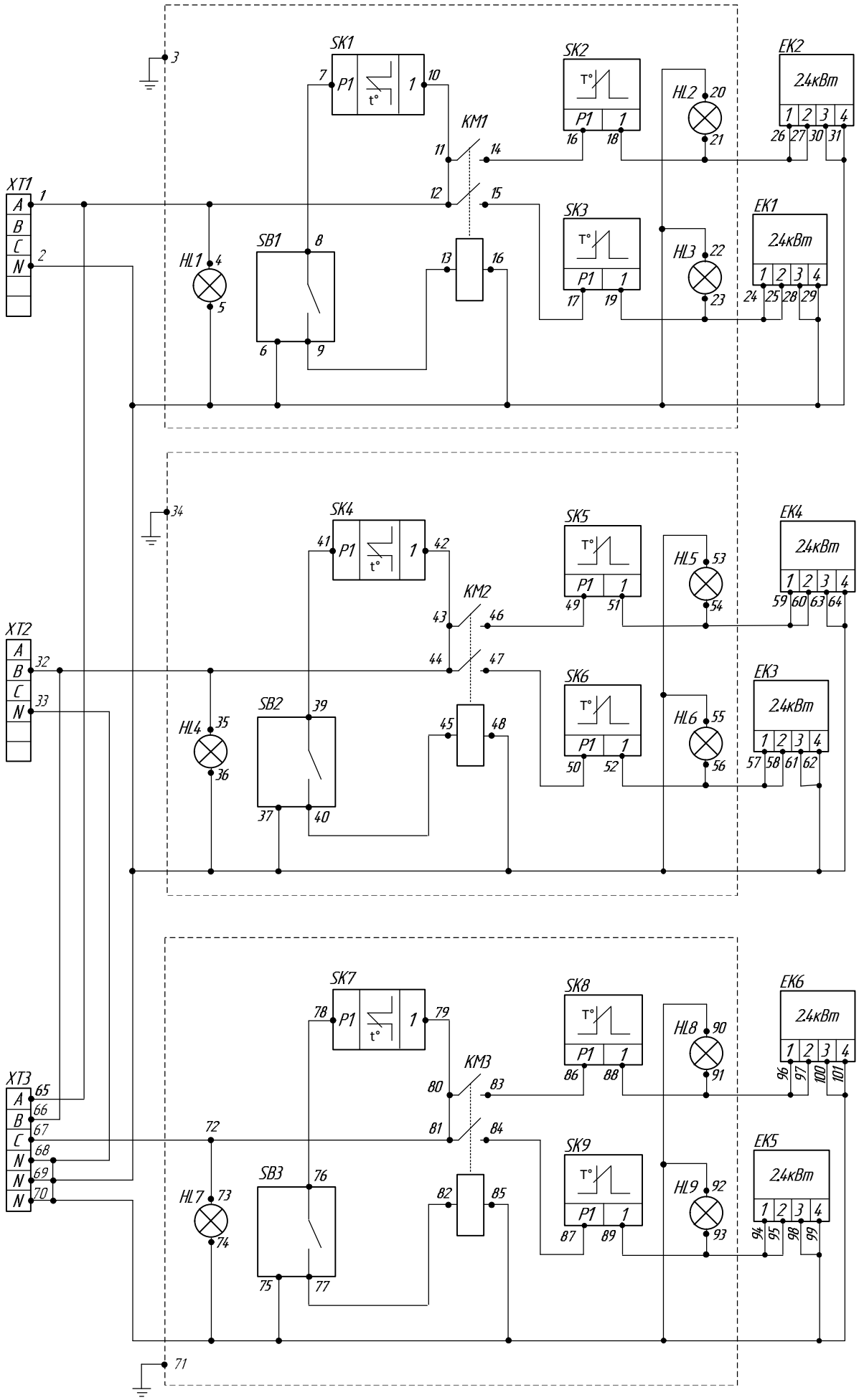

Таблица 6.2

Поз. обозн.	Наименование	Кол.	Примечания
EK1….EK6	ТЭН	6	Рн=2,4 кВт
KM1…KM3	Контактор, 25А	3	
SB1…SB3	Переключатель	3	
HL1….HL9	Индикатор питания	9	
SK2, SK3, SK5, SK6, SK8, SK9	Терморегулятор HU-30-A	6	
SK1, SK4, SK7	Термоограничитель однополюсной	3	T= 350°C
XT1…XT3	Колодка карболитовая	3	

Рисунок 4. Схема снятия панелей при ТО. И подключении изделия. Отвернуть 2 винта крестовой отвёрткой, открыть панель.

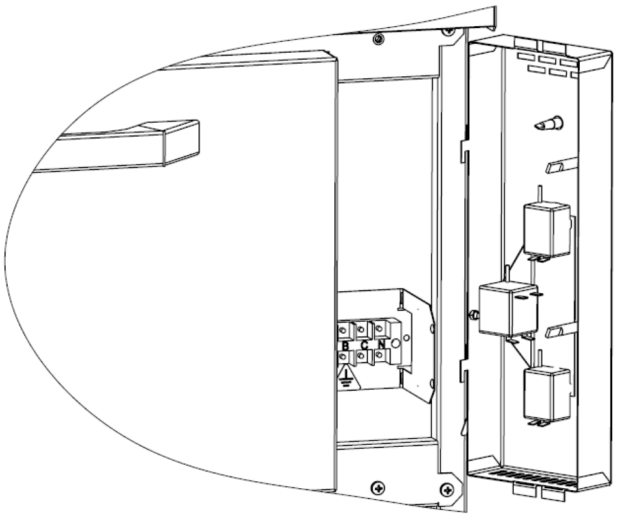

Рисунок 5. Схема сборки подставки.

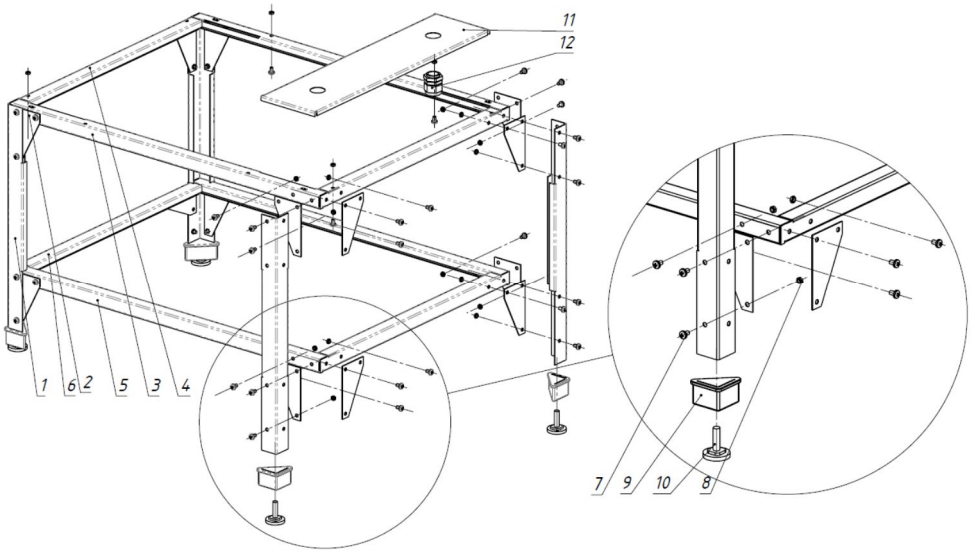

Комплект поставки.

Таблица 7

Поз. обозн.	Наименование	Кол.	Примечания
1	Ножка	4	
2	Уголок	16	
3	Швеллер верхний	2	
4	Швеллер верхний боковой	2	
5	Швеллер нижний	2	
6	Швеллер нижний боковой	2	
7	Винт М6	52	
8	Гайка М6	52	
9	Заглушка М10	4	
10	Опора М10	4	
11	Панель	1	

Рисунок 6. Схема сборки шкафа с подставкой.

Вид снизу

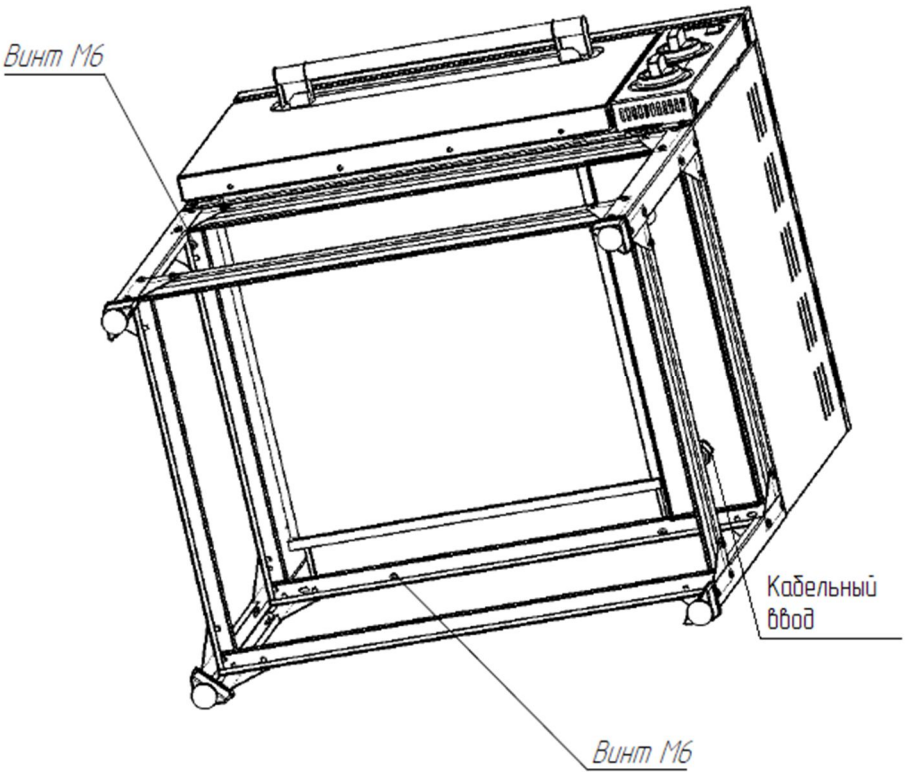

Подставку установить на запланированное место и выставить с помощью винтовых опор в горизонтальное положение. Установить кабельный ввод. Поставить шкаф на подставку и закрепить шкаф и подставку 4 винтами и гайками М6, неуказанные винты расположены симметрично.

13. МЕРЫ БЕЗОПАСТНОСТИ

По способу защиты от поражения электрическим током изделие относится к 1 классу по гост 12.2.007.0

К обслуживанию модуля допускаются лица, прошедшие технический минимум по эксплуатации оборудования.

Категорически запрещается
-производить чистку и устранять неисправности при работе шкафа
- держать шкаф на полной мощности ненагруженным
- работа без заземления
- установка изделия ближе 1 м от легковоспламеняющихся и взрывоопасных материалов

Внимание! Для очистки изделия не допускается применение водяной струи и абразивных материалов.

СВИДЕТЕЛЬСТВО О ПРИЁМКЕ

Жарочный шкаф ЖЭШ1Н, ЖЭШ1Ц, ЖЭШ2Н, ЖЭШ2Ц, ЖЭШ3Н, ЖЭШ3Ц (нужное подчеркнуть) номер _____

Предприятие-изготовитель
ООО "Стиллаг"
188676, Ленинградская область,
Всеволожский район, производственная зона
г. Всеволожск, ул. Индустриальная, д. 1, лит.А
Тел./факс +7 (813) 704-31-23
E-mail: info@stillag.ru
Http://www.stillag.ru

Дата изготовления

Отметка ОТК

15. СВЕДЕНИЯ О РЕКЛАМАЦИЯХ

Рекламации предприятию-изготовителю предъявляются потребителем в порядке и сроки, предусмотренные Федеральным законом «О защите прав потребителей» от 09.01.1996 г. с изменениями и дополнениями от 17.12.1999 г. и 30.12.2001 г., Гражданским кодексом РФ (части первая, вторая, третья) с изменениями и дополнениями от 20.02.1996 г. и 24.10.1997 г., 08.07.1999 г., 17.12.1999 г., 16.04.2001 г., 15.05.2001 г., 26.11.2001 г., 21.03.2002 г., а также Постановлением Правительства РФ от 19.01.1998 г. № 55 «Об утверждении правил продажи отдельных видов товаров, перечня товаров длительного пользования, на которые не распространяются требования покупателя о безвозмездном предоставлении ему на период ремонта или замены аналогичного товара, и перечня непродовольственных товаров надлежащего качества, не подлежащих возврату или обмену на аналогичный товар других размеров, формы, габарита, фасона, расцветки или комплектации» с изменениями и дополнениями от 06.02.2002 г., 12.07.2003г.,01.02.2005г.,27.03.2007г.,27.01.2009г.

Рекламации направлять по адресу:

ООО "Стиллаг"
188676, Ленинградская область,
Всеволожский район, производ-ственная зона
г. Всеволожск, ул. Индустриальная, д. 1, лит. А
Тел./факс +7 (813) 704-31-23
E-mail: info@stillag.ru
http://www.stillag.ru

Благодарим за выбор и приобретение продукции STILLAG

Зарегистрировав на нашем сайте приобретенное и установленное оборудование, вы получаете дополнительную гарантию производителя на него +2 месяца к основной гарантии.

Вы можете перейти на форму регистрации по QR-коду
или введя ссылку:
http://stillag.ru/support/reg

+7 (81370) 4-31-25
WWW.STILLAG.RU